PTL701超高温压力变送器

技术特点:

- ☑ 测量介质温度可达1300℃
- ☑ 隔离式膜片设计
- ☑ 水循环冷却方式
- ☑ 密封等级为IP65

PTL701超高温压力变送器采用特殊进口材质、隔离式膜片设计、水循环冷却方式，测量介质温度可达1300℃，适用于发动机燃气、窑炉等高温介质的压力测量与控制。

此类传感器通常也称为：超高温压力变送器、超高温压力传感器、燃油压力传感器、窑炉压力传感器、水冷式压力传感器、水冷式压力变送器。

技术参数:

量　　程	2~80MPa
综合精度	1.0%FS
输出信号	1.0mV/V、1.5mV/V、2.0mV/V (四线制) 4~20mA、0~5/0~10V (三线制)
供电电压	传感器10DCV(6~12DCV) 变送器24V(10~30VDC)
负载电阻	电流输出型：最大800Ω；电压输出型：大于50KΩ
介质温度	0~1300℃
环境温度	常温(-20~85℃)
长期稳定性能	0.15%FS/年
绝缘电阻	大于2000MΩ(100VDC)
密封等级	IP65
振动影响	在机械振动频率20Hz~1000Hz内，输出变化小于0.1%FS
电气接口	四芯电缆线
机械连接	M22×1.5等，其他螺纹可依据客户要求设计

外形尺寸:

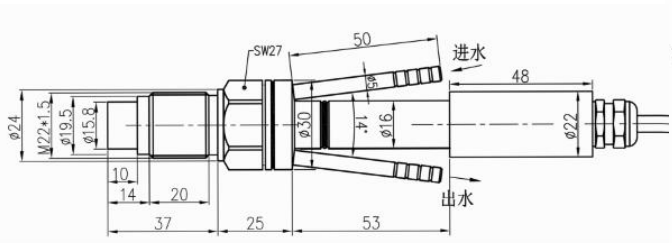

MV信号输出

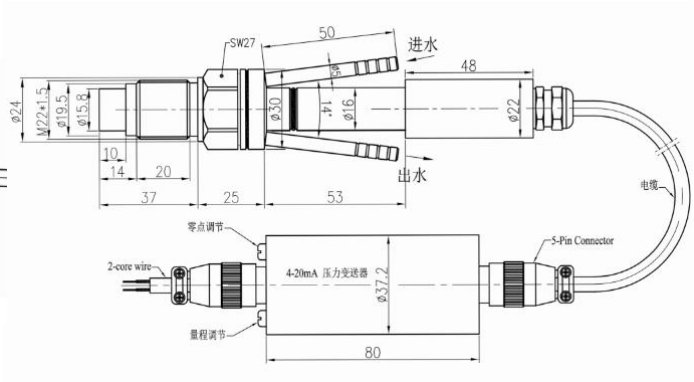

电流/电压信号输出

PRESSURE TRANSMITTER 压力变送器

接线说明:

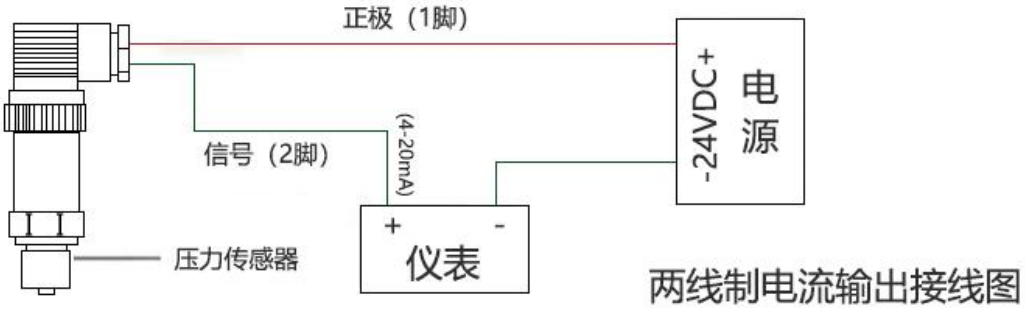

两线制电流输出接线图

红线：24VDC　　绿线：电流输出

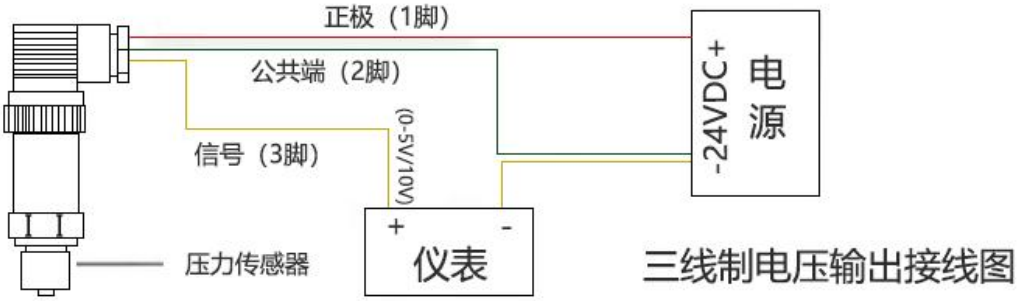

三线制电压输出接线图

红线：24VDC　　绿线：电源-　　黄线：电压输出+

选型指南:

PTL701 – 10M – 8 – A1 – F6 – W3 – P7 – DIN3

量程:
X M(0-X MPa)

精度等级:
9 (1.0% FS)

输出信号:
A1(4~20mA)　V1(0~5V)
V2(0~10V)　V5(mV/V)

螺纹接口:
F6（M22*1.5）
F18（M18*1.5）

结构特点:
W3(直出型)

供电电压:
P7（10V）

出线长度:
DIN3（标准出线3米）

注：具体请登录公司网站：www.shllsensor.com 查询或咨询技术工程师

上海隆旅电子科技有限公司
Shanghai long journey electronic technologyco., LTD.
TEL : 021-51602986　　FAX ： 021-51561331
地址：上海市宝山区顾村镇沪太路5018号梓坤科技园910室