LCZ-301G悬臂梁式传感器

技术特点:

- ☑ 传感器采用剪切或弯曲悬梁结构
- ☑ 具有防尘密封功能
- ☑ 精度高，性能稳定可靠
- ☑ 量程范围广，安装使用方便

LCZ-301G悬臂梁式传感器弹性体采用剪切或弯曲悬臂梁结构，一端固定，一端受力，使用台面低，结构强度高。可用于各种拉伸力或压缩力的承载和测量。具有防尘密封、量程范围广、性能稳定可靠、安装使用方便等特点。适用于电子秤、衡器等各种测力、称重的工业自动化车辆控制系统。

技术参数:

参 数	技术参数	参 数	技术参数
额定载荷 Rated Load	10kg	零点输出 Zero balance	± 0.1%FS
精度 Precision	0.05%FS	输入电阻 Input Resistance	1000±10Ω
额定输出 Rated Output	1.0±0.15%F•S	输出电阻 Output Resistance	1000±10Ω
非线性 Non-linearity	±0.05%F•S	绝缘电阻 Insulation resistance	≥2000MΩ
迟滞 Hysteresis	±0.05%F•S	温度补偿范围 Temperature compensated	-10~40℃
蠕 变 Creep	±0.03%F•S	激励电压 Incentive Voltage	5V~12V
零点温度系数 Zero Temperature Coefficient	±0.05%F•S/10℃	电气连接 Incentive Voltage	电源：红色+ 黑色- 信号：绿色+ 白色-
灵敏度温度系数 Sensitivity Temperature Coefficient	±0.05%F•S/10℃	材质 Material	铝合金

传感器接线示意图:

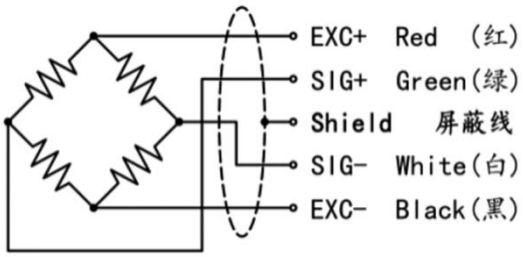

传感器受力图:

外形尺寸:

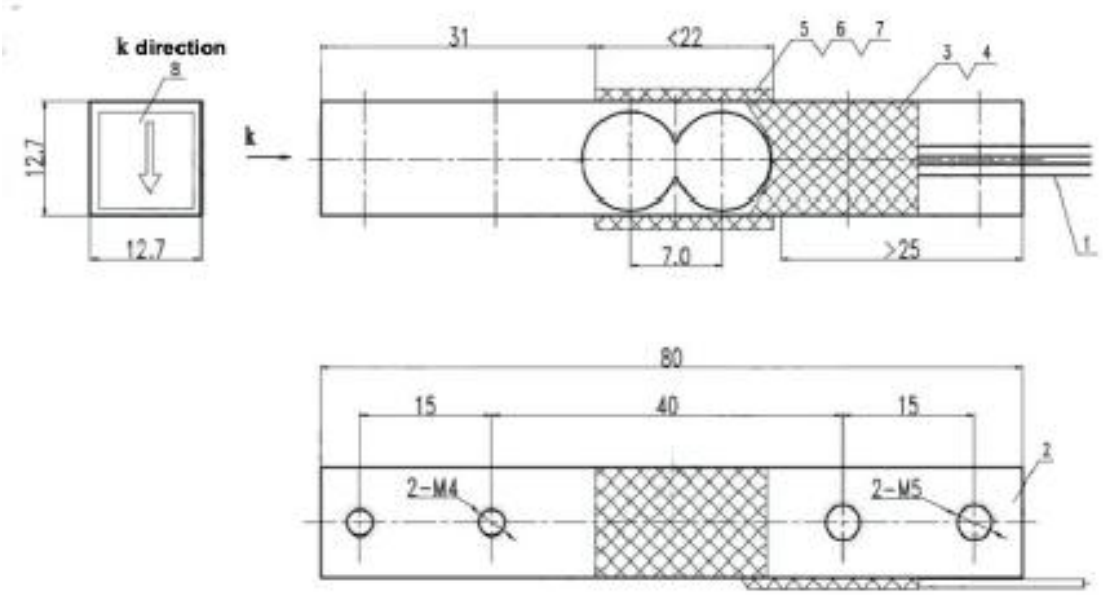

选型指南:

LCZ-301G					
	量 程	测量范围			
		X（0~ X KG）			
		代 号	综合精度（线性+重复性+迟滞）		
		2	±0.05%FS		
				代 号	输出信号（可外加变送模块）
				V5	mV/V(常规)
				A1	4~20mA
				V1	0~5V
				V2	0~10V
				V8	特殊信号
				代号	供电电压
				P13	5~12V
LCZ-301G— 10KG — 2 — V5 — P13 悬臂梁式传感器					

上海 隆旅电子科技有限公司
Shanghai long journey electronic technologyco., LTD.
TEL : 021-51602986 FAX： 021-51561331
地址：上海市宝山区顾村镇沪太路5018号梓坤科技园910室

WEIGHING SENSOR 悬臂梁传感器