NJL-207静态扭矩传感器

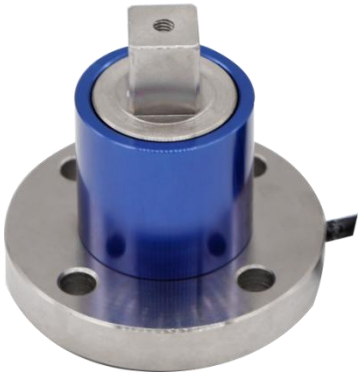

技术特点:

- ☑ 结构紧凑
- ☑ 精度高，性能稳定可靠
- ☑ 适用于静态扭矩测量

NJL-207静态扭矩传感器，结构紧凑.综合精度高、长期稳定。应用于万能材料试验机、料斗秤、吊钩秤、包装秤、皮带秤、插拔力测试仪

技术参数:

量程	0~3000Nm
输出灵敏度	1.0~2.0mV/V
零点输出	±2%FS
非线性	±0.3%FS
滞后	0.1%FS
重复性	0.1%FS
蠕变	0.1%FS
温度灵敏度漂移	0.05%FS/10℃
零点温度漂移	0.05%FS/10℃
响应频率	10kHz
材质	合金钢
阻抗	350/700Ω
绝缘电阻	≥5000MΩ/100VDC
适用电压	5~15V
工作温度范围	-20~80℃
安全超载	120%FS
极限超载	150%FS
电缆线尺寸	⌀ 3×3m
线缆极限拉力	10kg

静态扭矩传感器

TORQUE SENSOR

外形尺寸:

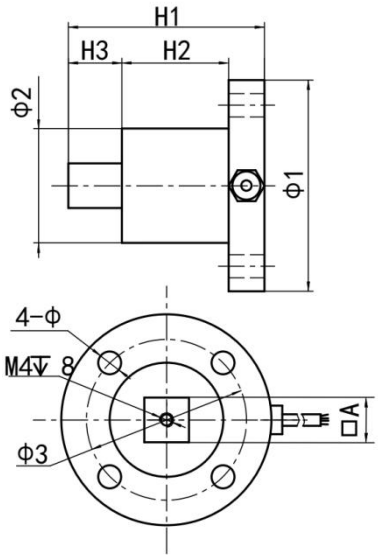

量　程	A	H1	H2	H3	Φ1	Φ2	Φ3	Φ
2~200NM	12.5	55	30	15	59	32	45	6.5
300~1500NM	25.5	75	40	24	68	40	55	8.5
2000~3000NM	25.4	85	44	24	98	56	80	13

选型指南:

NJL-207 – 10Nm – 7 – V5 – S

量程:
X Nm(0~X Nm)

精度等级:
7 (0.3%FS)

输出信号:
常规: V5(mV/V)
外加变送模块:
A1 (4~20mA)　V1 (0~5V)
V2 (0~10V)

方向:
S(单向) D(双向)

注: 具体请登录公司网站: www.shllsensor.com 查询或咨询技术工程师

静态扭矩传感器
TORQUE SENSOR

上海隆旅电子科技有限公司
Shanghai long journey electronic technologyco., LTD.
TEL : 021-51602986　　FAX : 021-51561331
地址: 上海市宝山区顾村镇沪太路5018号梓坤科技园910室