PRESSURE TRANSMITTER压力变送器

PTL613Z绝压压力变送器

技术特点:

- ☑ **超强抗过载能力**
- ☑ **高温度稳定性**
- ☑ **回差小，耐腐蚀**
- ☑ **高精度压力测量，且温度稳定性高**

PTL613Z绝压压力传感器采用E+H陶瓷电容芯片，全不锈钢封结构，超强抗过载能力，超强耐磨损， 高温度稳定性，高长期稳定性，回差小，耐腐蚀，高精度压力测量，且温度稳定性高。

适用于介质压力微弱的场合测量与控制。如油漆、饮料等液体的瓶、罐包装物的捡漏。

技术参数:

量　　程	0~0.5MPA
精度等级	0.25%FS
下限值 满量程	4.50 V ± 0.05 V
负载	10 k或300 pF（信号偏差：< 满量程的 0.1 %)
上升时间	约 1 ms
输出信号	4-20mA,0-5V,0-10V
长期稳定性	max. 满量程的 0.1 %
供电电压	24V
安装位置	任意安装位置。操作传感器系统时，确保膜片朝下放置。否则，对小量程的传感器会产生零点漂移 (400 mbar)
环境温度范围	-40...+125 °C（同样适用于储存温度）
介质	气体和液体
材料	膜片：氧化铝陶瓷 Al2O3（纯度：99.9 %)
过程温度限定值	-40...+125 °C；温度补偿：-20...+80 °C
重量	约 17...23 g，取决于测量范围

外形尺寸:

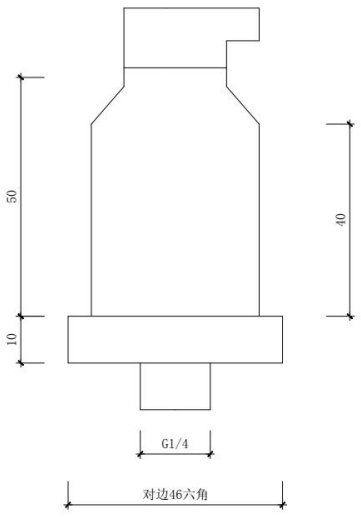

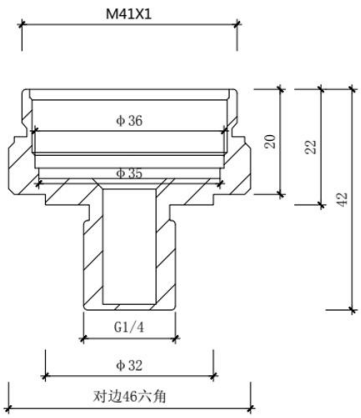

接线说明:

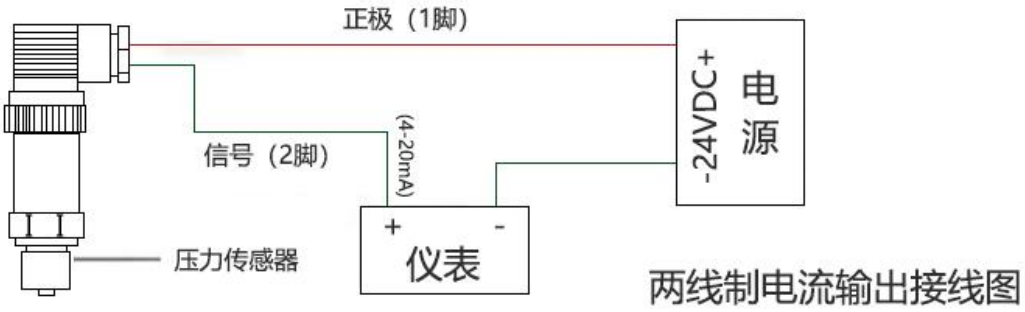

两线制电流输出接线图

红线：24VDC　　绿线：电流输出

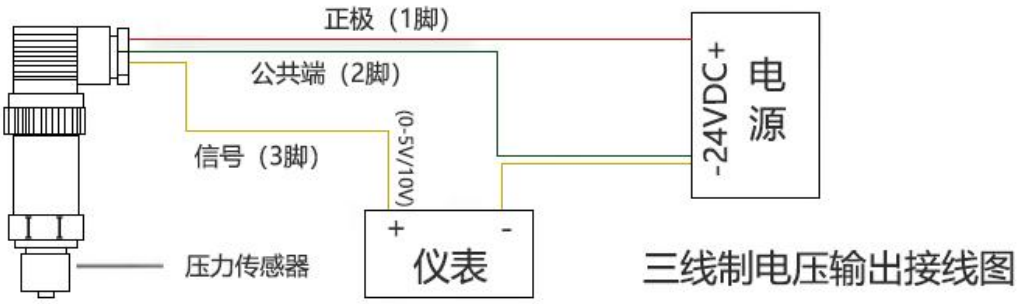

三线制电压输出接线图

红线：24VDC　　绿线：电源-　　黄线：电压输出+

选型指南:

PTL613Z–100K – 6 – A1 – F1 –W1 – P2–DIN3

量程:
X M(0-X MPa)
X K (0-X kPa)

精度等级:
6 (0.25% FS)
8 (0.5%FS)

输出信号:
A1(4~20mA) V1(0~5V)
V2(0~10V)

螺纹接口:
F1 (M20*1.5)
F2 (G1/4)

结构特点:
W1(赫斯曼) W2(航插)
W3(直出型)

供电电压:
P2 (24V)

出线长度:
DIN3（标准出线3米）

注：具体请登录公司网站：www.shllsensor.com 查询或咨询技术工程师

上海隆旅电子科技有限公司

Shanghai long journey electronic technologyco., LTD.

TEL : 021-51602986　　FAX : 021-51561331

地址：上海市宝山区顾村镇沪太路5018号梓坤科技园910室

PRESSURE TRANSMITTER 压力变送器