YL-820E数显电接点压力表

技术特点:

- ☑ **四位LED实时显示压力，显示准确直观**
- ☑ **多种压力单位一键切换，一键清零功能**
- ☑ **完全等同机械式电接点压力表的接线方式，设置简单**
- ☑ **精度高，耐冲击，寿命长，抗震动**

YL-820E是一款60mm不锈钢外壳的数显电接点压力表（外壳材质304不锈钢）用于替代机械式电接点压力表。这款电接点压力表主要是为了取代传统机械式电接点压力表，特别适合使用在压力冲击频繁，现场振动强烈的工况场合。具有抗震动，寿命长，操作简单，显示清晰等特点。

该系列产品还具有一键清零，三种压力单位切换等多种功能。电路的设计注重稳定性，充分考虑了自动化现场的实际情况，具有强抗干磁干扰、防浪涌保护、防反接保护等。该产品的外壳和接头全部采用304不锈钢，外形美观，坚固耐用。

产品应用:

◇设备自动化　◇工程机械　◇医疗设备　◇泵及压缩机
◇能源及水处理系统　◇农机设备　◇测试架　◇液压与气动系统

技术参数:

量　程	负压：0~-100kPa（0~-0.1MPa） 微压：0~5...10...25...50...100kPa 常规：0~0.25...0.6...1.0...1.6...2.5...4MPa 高压：0~6...10...16...25...40...60MPa
过载压力	150%(>10MPa); 200%(≤10MPa)
输出继电器容量	220VAC 5A
供电电源	12VDC；24VDC（可选）
设置范围	全量程段可以设置控制点，防波动回差设置
输出形式	继电器输出，（高报警 低报警 公共线）接线方法同电接点压力表
精度等级	0.5%FS
测量介质	气体、水、油
使用温度	-20~65℃
表壳直径	60mm
接头材质	304不锈钢
外壳材质	304不锈钢
接口尺寸	G1/2　（四分水管螺纹） M20*1.5（压力表接口） G1/4　（二分管螺纹）

PRESSURE SWITCH数显电接点压力表

外形尺寸:

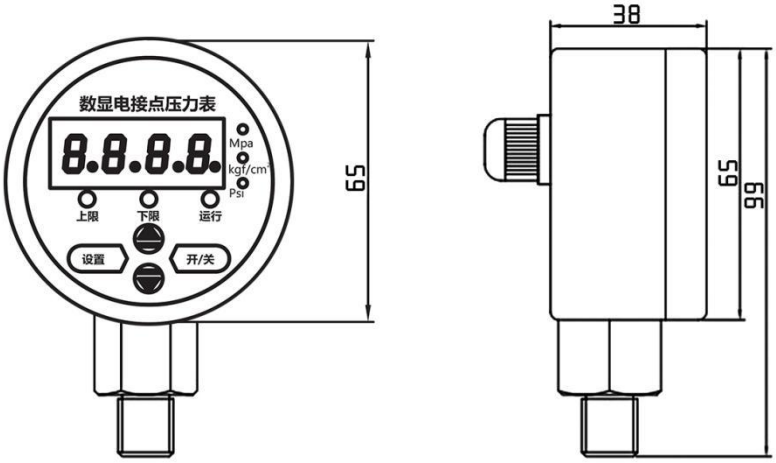

出线定义:

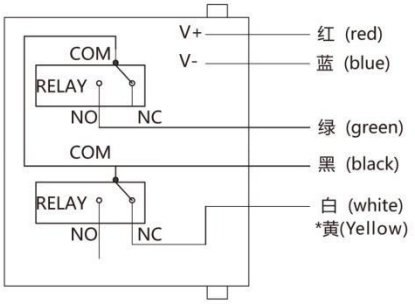

报警说明

压力区间	输出说明
压力 < 下限	下限(黄线)和公共线(黑线)导通 上限(绿线)和公共线(黑线)断开
下限 < 压力 < 上限	下限(黄线)和公共线(黑线)断开 上限(绿线)和公共线(黑线)断开
压力≥上限	下限(黄线)和公共线(黑线)断开 上限(绿线)和公共线(黑线)导通

选型指南:

YL-820E -16M-1-J-P2 -M3 -C-T1-L

量程:
X K(0-X kPa)
X B(0-X bar)
X M(0-X MPa)

精度等级:
1 (0.5%FS)

输出信号:
J (继电器输出)

供电电压:
P2(24VDC) P6(12VDC)

螺纹接口:
M1(M20*1.5) M2(G1/4)
M3(G1/2) M9(定制螺纹)

电气连接:
B(电缆直出) C(防水对插)

介质温度:
T1 (-20~+80℃)
T7 (定制温度)

附加:
L (显示型)

注:具体请登录公司网站:www.shllsensor.com 查询或咨询技术工程师

上海隆旅电子科技有限公司
Shanghai long journey electronic technologyco., LTD.
TEL:021-51602986 FAX:021-51561331
地址:上海市宝山区顾村镇沪太路5018号梓坤科技园910室

PRESSURE SWITCH 数显电接点压力表