YL-818Z数显电接点压力表

技术特点:

- ☑ 四位LED实时显示压力，显示准确直观
- ☑ 多种压力单位一键切换，一键清零功能
- ☑ 接线方法同机械式电接点压力表，通用性强
- ☑ 精度高，耐冲击，寿命长，抗震动

YL-818Z数显电接点压力表是为了替代机械式电接点压力表而研发的数字显示的高精度数显电接点压力表，它基于压力传感器原理，没有机械元件，耐震性能好，抗冲击压力，特别适合替代机械式电接点压力表是用在一些诸如液压机、注塑机、高压清洗机等有压力冲击或震动强烈的设备配套。

该系列产品还具有一键清零，三种压力单位切换等多种功能。电路的设计注重稳定性，充分考虑了自动化现场的实际情况，具有强抗干磁干扰、防浪涌保护、防反接保护等。该产品的外壳和接头全部采用304不锈钢，外形美观，坚固耐用。

产品应用:

◇设备自动化 ◇ 工程机械 ◇ 医疗设备 ◇ 泵及压缩机

◇能源及水处理系统 ◇ 农机设备 ◇ 测试架 ◇ 液压与气动系统

技术参数:

量　程	负压：0~-100kPa（0~-0.1MPa） 微压：0~5...10...25...50...100kPa 常规：0~0.25...0.6...1.0...1.6...2.5...4MPa 高压：0~6...10...16...25...40...60MPa 超高压：0~100...160...200MPa
过载压力	150%(>10MPa); 200%(≤10MPa)
输出继电器容量	220VAC 5A
供电电源	24VDC 220VAC 380VAC（可选）
设置范围	全量程段可以设置控制点，防波动回差设置
输出形式	继电器输出，（高报警 低报警 公共线）接线方法同电接点压力表
精度等级	0.5%FS
测量介质	对304不锈钢无腐蚀的气体、水、油等介质
使用温度	-20~65℃
表壳直径	100mm轴向
接头材质	304不锈钢
外壳材质	304不锈钢
接口尺寸	M20*1.5（压力表接口）

外形尺寸:

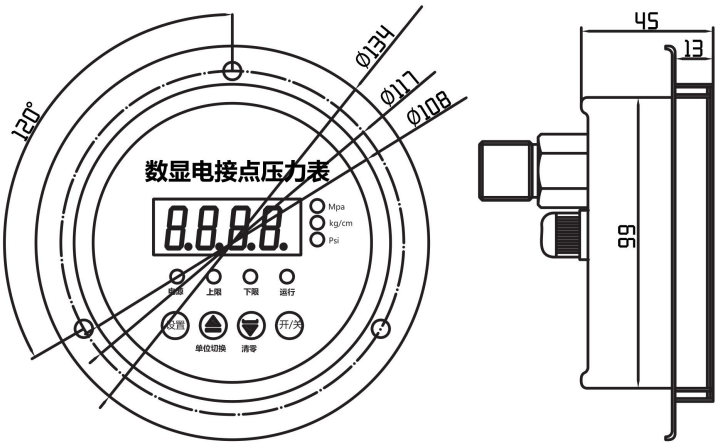

出线定义:

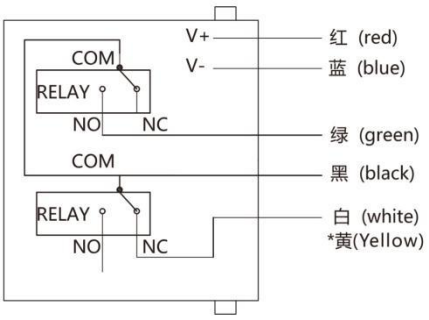

报警说明

压力区间	输出说明
压力 < 下限	下限(黄线)和公共线(黑线)导通 上限(绿线)和公共线(黑线)断开
下限 < 压力 < 上限	下限(黄线)和公共线(黑线)断开 上限(绿线)和公共线(黑线)断开
压力≥上限	下限(黄线)和公共线(黑线)断开 上限(绿线)和公共线(黑线)导通

选型指南:

YL-818Z－16M－1－J－P2－M3－C－T1－L

量程:
X K(0-X kPa)
X M(0-X MPa)
X B(0-X bar)

精度等级:
1 (0.5%FS)

输出信号:
J (继电器输出)

供电电压:
P2(24VDC) P4(220VAC)
P5(380VAC)

螺纹接口:
M1(M20*1.5) M2 (G1/4)
M3 (G1/2) M9(定制螺纹)

电气连接:
B(电缆直出) C(防水对插)

介质温度:
T1 (-20~+80℃)
T7 (定制温度)

附加:
L (显示型)

注：具体请登录公司网站：www.shllsensor.com 查询或咨询技术工程师

上海隆旅电子科技有限公司
Shanghai long journey electronic technologyco., LTD.
TEL:021-51602986 FAX:021-51561331
地址：上海市宝山区顾村镇沪太路5018号梓坤科技园910室

PRESSURE SWITCH 数显电接点压力表