LL-S700F机械式负压开关

技术特点:

- ☑ 真空压力，过载能力仍能达到10bar
- ☑ 高重复性，触点容量大
- ☑ 高重复性，接点镀银
- ☑ 微动开关通过UL/CSA/CE认证

LL-S700F机械式真空压力开关，膜片式感应元件，适用于各种真空压力控制通过调节螺钉，客户可以在-0.1~-0.8bar的范围内，任意设置所需的开关点。

技术参数:

本　　体	24mm六角黄铜或不锈钢
安装位置	任意位置
工作温度	-20~+90℃
行　　程	90次/分钟（最高）
迟　　滞	15...25%设定值
误　　差	5%设定值
机械寿命	100万次
防护等级	IP65
接线方式	DIN43650接插件
输　　出	＜DC30V，3A ＜DC125V，0.25A ＜AC125V，3A ＜AC250V，1.5A
材　　料	膜　　片：NBR丁晴橡胶 EPDM三元乙丙橡胶 液压接口：黄铜或316L不锈钢 电源连接：DIN43650连接器，防护等级IP65

外形尺寸:

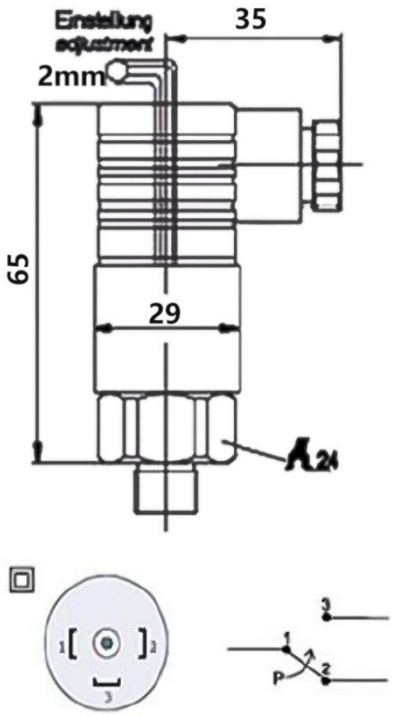

CE Ex II 3 G/D EEx e T6

选型指南:

LL-S700F-(-0.1~-0.8)–-0.8B– F1 – X

动作点范围:
-0.1~-0.8
(动作点范围: -0.1~-0.8bar)

设定范围:
X B(0-X bar)

材质:
X (不锈钢) T(黄铜)

螺纹接口:

F1 (M20*1.5)	F2(G1/4)
F3(G1/2)	F4(NPT1/2)
F5(NPT1/4)	F8(特殊定制)

注: 具体请登录公司网站: www.shllsensor.com 查询或咨询技术工程师

上海隆旅电子科技有限公司
Shanghai long journey electronic technologyco., LTD.
TEL : 021-51602986 FAX : 021-51561331
地址: 上海市宝山区顾村镇沪太路5018号梓坤科技园910室