YL-824电子式数显压力开关

技术特点:

- ☑ 采用扩散硅传感器进行压力测量
- ☑ 全金属外壳设计
- ☑ 采用高亮型LED数字显示
- ☑ 双键设计和330°旋转显示头

YL-824电子式数显压力开关采用扩散硅进行压力测量，信号由后处理电路处理后转换成标准工业电信号输出并显示。全金属外壳设计，采用高亮型LED数字显示，使得该系列产品能够被用于各种工业场合。双键设计和菜单使产品使用更加方便，多种连接方式可以充分满足各种特定的安装需求。可330°旋转的显示头能保证在不同安装方式下获得最佳的观察角度。

技术参数:

参 数	技术参数
供电电压	12~30VDC
空载电流消耗	最大30mA,24VDC供电
输出类型	推挽式(PNP与NPN可选)常开常闭可设定
S1，S2输出电流	＜500mA
响应时间	＜10ms
开关准确度	≤±0.5%量程
电流型模拟输出	≤±0.5%量程
输出类型	4~20mA 可设置
负载 R A	≤0.5KOhm
线性度	≤0.5%量程
接线保护	反相，过载，段落保护
显示	红色4位8mm 高亮度LED
显示范围	999~9999
准确度	≤±0.5%量程
稳定性（年漂移量）	≤±0.3%量程
介质温度	-20~85℃
环境温度	-20~80℃
储存温度	-30~80℃
表头外壳	工程塑料
壳体	304不锈钢
介质接触部分	不锈钢316L/陶瓷
防护等级	IP67
出线方式	M12x1接插件

参数表:

压力范围	Bar	1	2	5	10	16	25	60	100	160	250	400	600
	Psi	15	30	75	145	230	370	900	1500	2300	3600	6000	9000
最大过载压力		x5			x3			x2			x1.5		x1.3
最小损坏压力		x6			x4			x3			x2		x1.6

接线图:

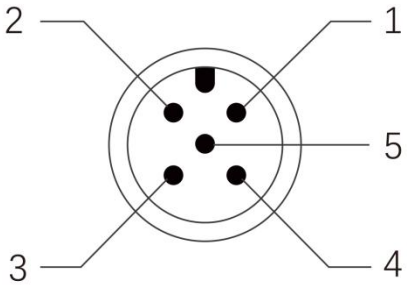

M12接插件

信号	针脚	电缆
电源正	1	棕色
电源负	3	蓝色
开关输出 S1	4	黑色
开关输出 S2	2	白色
模拟输出 (电压或电流)	5	灰色

PNP接法	NPN接法
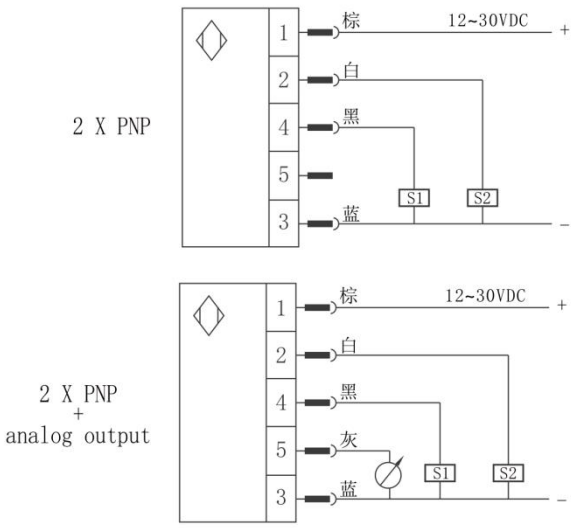	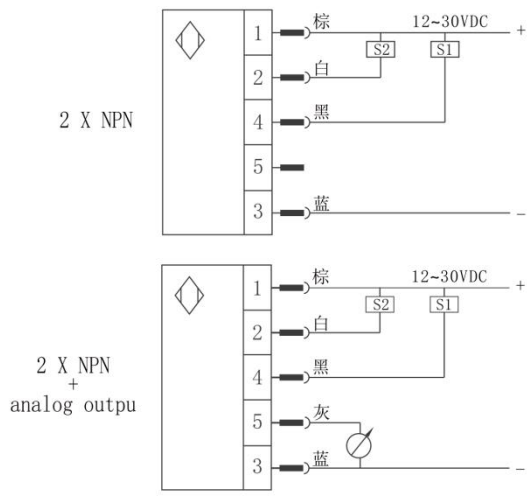

PRESSURE SWITCH 智能压力开关

PRESSURE SWITCH 智能压力开关

尺寸图:

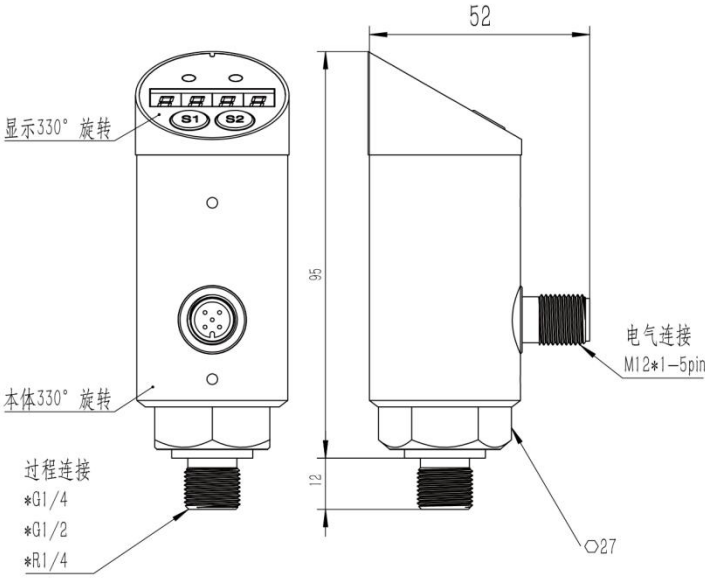

面板示意图:

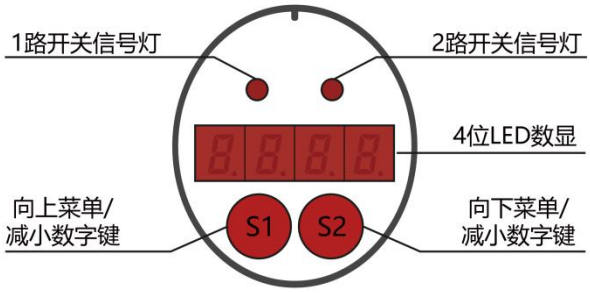

选型指南:

YL-824–1M– P – P2– F1 –W1

量程:
X M (0-X MPa)

输出信号:
P(PNP输出)
N(NPN输出)

供电电压:
P2(24V)

电气连接:
W1 (赫斯曼) W2(五芯航插)
W7(M12*1-4P) W8(M12*1-5P)

螺纹接口:
F1 (M20*1.5) F2 (G1/4)
F3(G1/2) F8(特殊螺纹)

注：具体请登录公司网站：www.shllsensor.com 查询或咨询技术工程师

上海隆旅电子科技有限公司
Shanghai long journey electronic technologyco., LTD.
TEL : 021-51602986 FAX : 021-51561331
地址：上海市宝山区顾村镇沪太路5018号梓坤科技园910室