YL-802智能型负压控制器

技术特点:

- ☑ **四位LED实时显示压力,便于客户现场观察**
- ☑ **采用高精度压力传感器,显示精度-0.1kPa**
- ☑ **继电器信号输出,上下限可任意设定调节,满足客户不同需求**
- ☑ **内设多种功能:延时控制,密码保护,反向控制**

YL-802智能压力控制器，又称负压开关，真空开关，是一款集负压压力测量、显示、控制于一体的智能控制仪表，具有操作简单，抗震性好，控制精度高，控制范围可任意调节，使用寿命长等特点。

该控制器具有延时控制，反向控制，三种压力单位切换，误差一键清零等多种附加功能。可替代机械真空开关，真空控制器使用，可用于各类真空度的测量，可配套各类有油、无油真空泵使用。

产品应用:

- 替代真空压力表开关，精度高，反应快，压力读数方便
- 替代机械真空开关，配套真空泵使用，实现压力控制更精准，压力实时显示

技术参数:

量　　程	负压：0~-100kPa
精　　度	1.0%FS
供电电压	24VDC　220VAC(可选)
报警点设置	-3kPa~-120kPa 可设
输出信号	继电器
负载能力	220VAC 5A；24V　5A
采样速率	5次/秒
使用温度	-20~65℃
测量介质	对不锈钢无腐蚀的介质
安装接口	M20*1.5
电气保护	反极性保护、短路保护(24VDC)、抗电磁保护
表盘直径	80mm

外型尺寸:

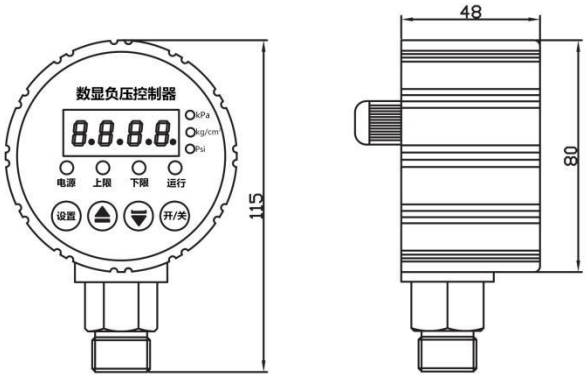

电气特性:

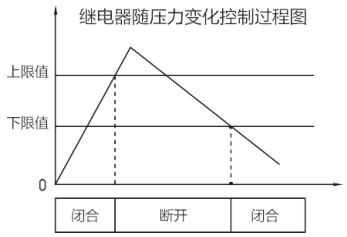

出线定义

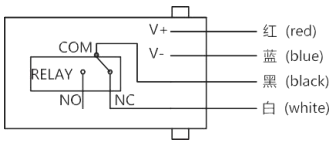

*可在系统设置中选择反向控制(低停高启)

选型指南:

YL-802–(-100)K–7 – J –P2 – M1– B–T1– L

量程:
-100K(0~-100kPa)

精度等级:
7 (1.0% FS)

输出信号:
J (继电器输出)

供电电压 :
P2(24VDC)
P4(220VAC)

螺纹接口:
M1 (M20*1.5) M2 (G1/4)
M3 (G1/2) M9 (定制螺纹)

电气连接:
B (电缆直出)

介质温度:
T1 (-20~+80℃)

附加:
L (显示型)

注：具体请登录公司网站：www.shllsensor.com 查询或咨询技术工程师

上海隆旅电子科技有限公司
Shanghai long journey electronic technologyco., LTD.
TEL : 021-51602986 FAX : 021-51561331
地址：上海市宝山区顾村镇沪太路5018号梓坤科技园910室

PRESSURE SWITCH压力控制器